Specification Sheet

الخزف السعودي
Saudi Ceramics



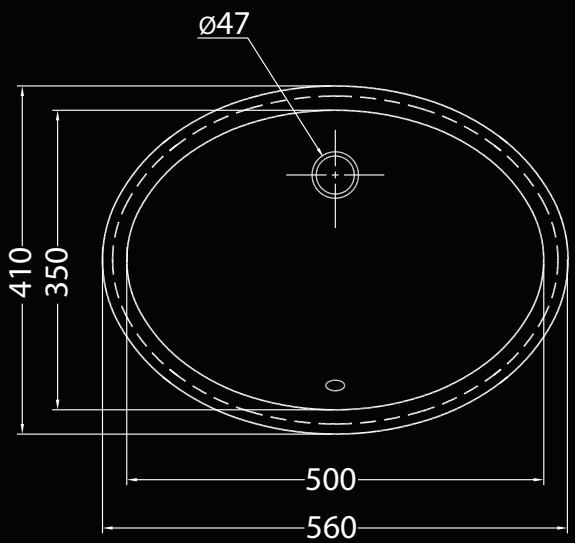

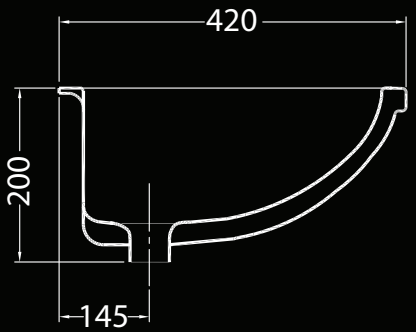

VANITY 700
120730111010020
WASHBASIN