# Specification Sheet

الخزف السعودي
Saudi Ceramics



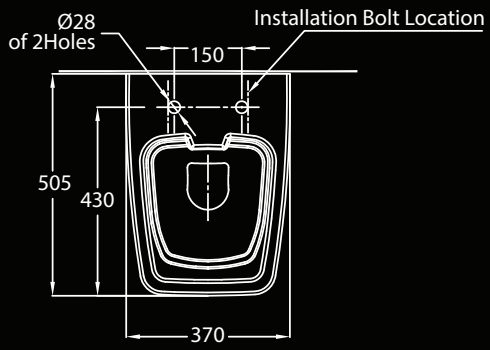


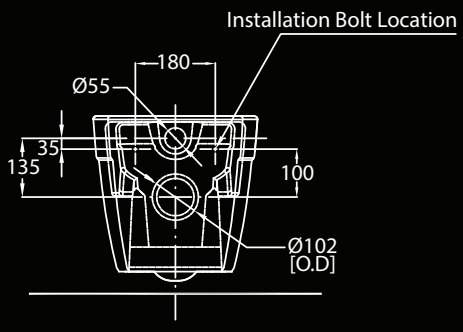


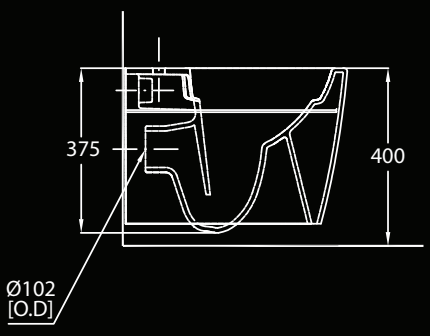


MODEL-A
121350243200020
WATER CLOSET