Specification Sheet

الخزف السعودي
Saudi Ceramics



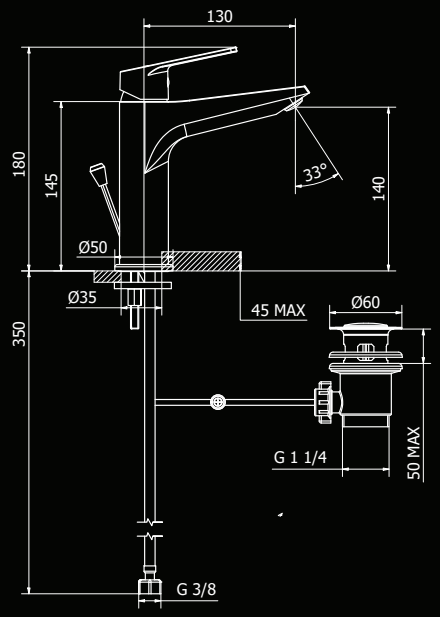

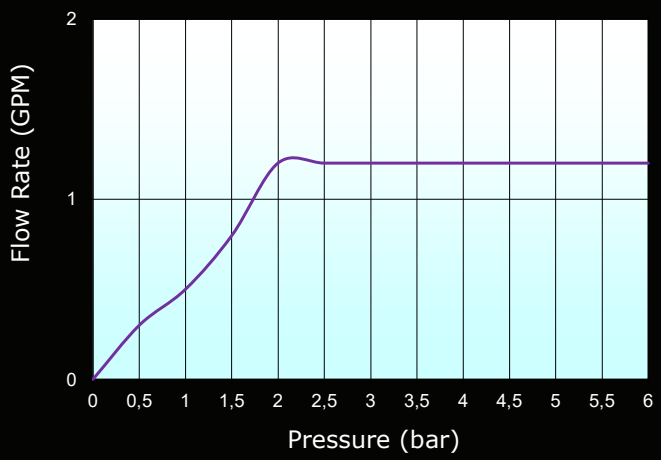

NAPOLI
130031520015200
WB MIXER