Specification Sheet

الخزف السعودي
Saudi Ceramics



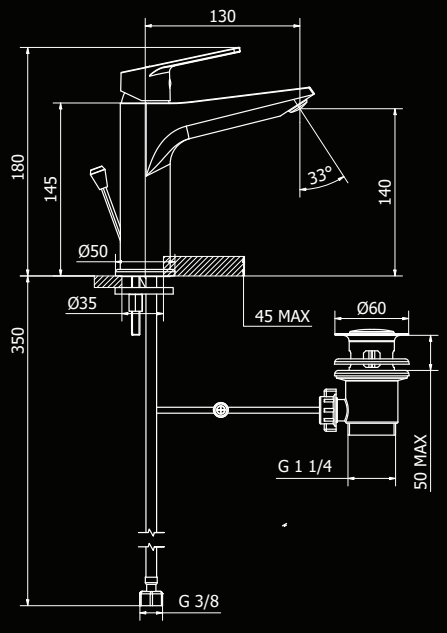

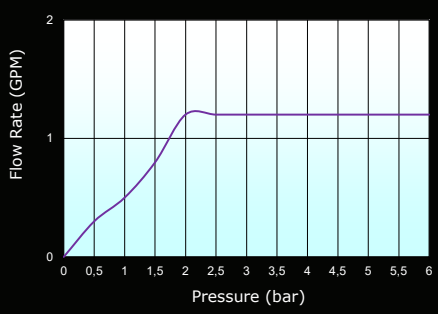

FLORENCE
130031520115200
WB MIXER